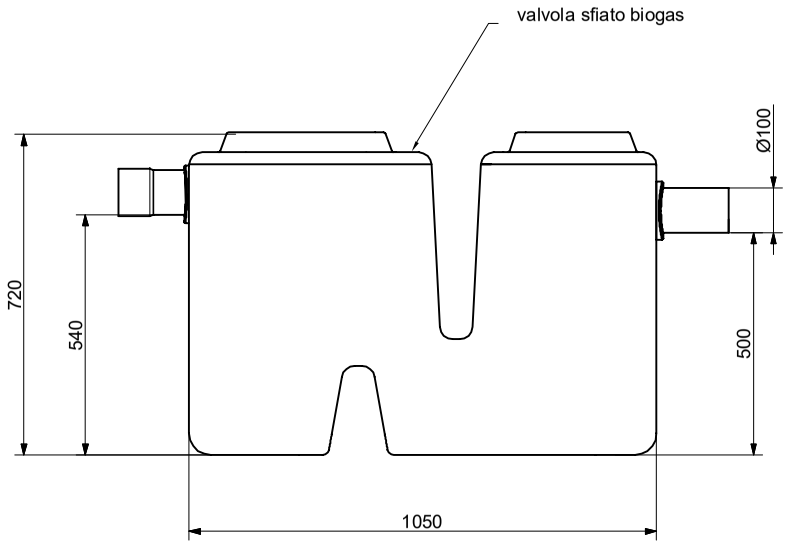

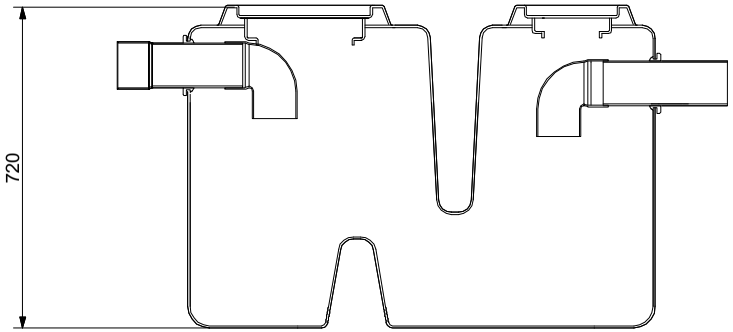

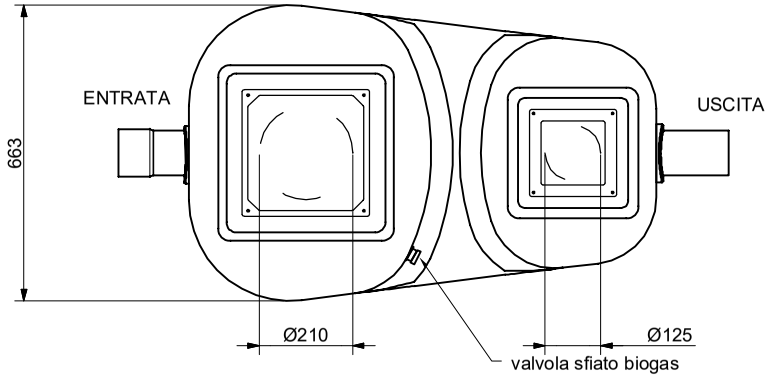

REV.	DESCRIZIONE REVISIONE		DATA	FIRMA

	DISEGNATO	CONTROLLATO	APPROVATO
DATA	22/02/2022		
FIRMA			
MATERIALE: LLDPE			SCALA:

DENOMINAZIONE: Degrassatore con setti trappola (NDD 250)

La ROTOTEC S.p.A. si riserva a termini di legge la proprietà di questo disegno, con divieto di riprodurlo o di renderlo comunque noto a terzi senza la specifica approvazione.

CODICE ARTICOLO: NDD250

ROTOTEC S.p.A.

ISO 9001 BUREAU VERITAS Certification
Certificato N° IT231906

Sede e Stabilimento: Via dell'Artigianato, 6
61026 Lunano (PU)
Tel.: (+39) 0722/7228-722801
Fax: (+39) 0722/70599
Sito web: www.rototec.it
E-mail: rototec@tdb.net

A3